高速轴刹车

变桨油缸回路

变桨爪

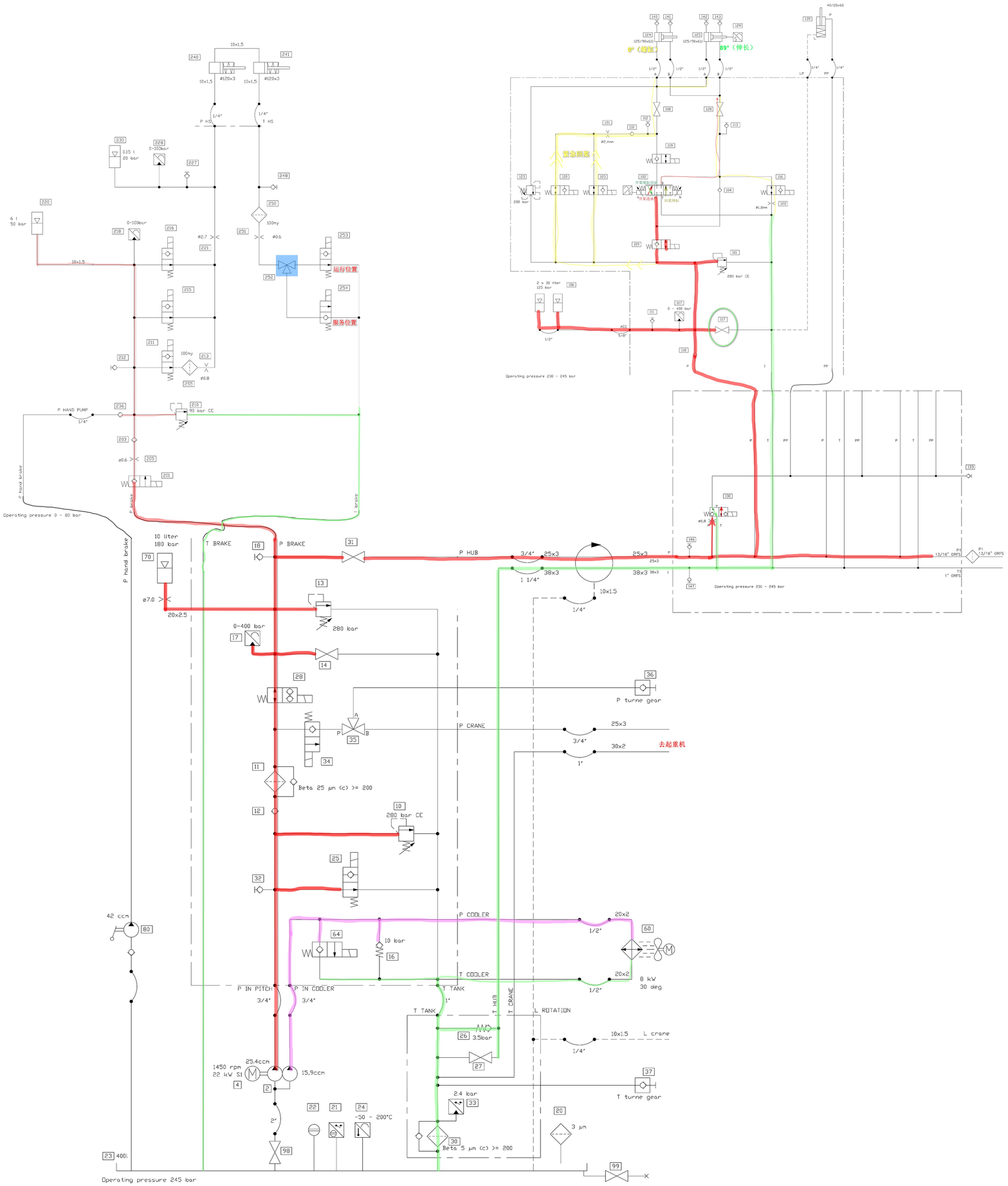

偏航液压

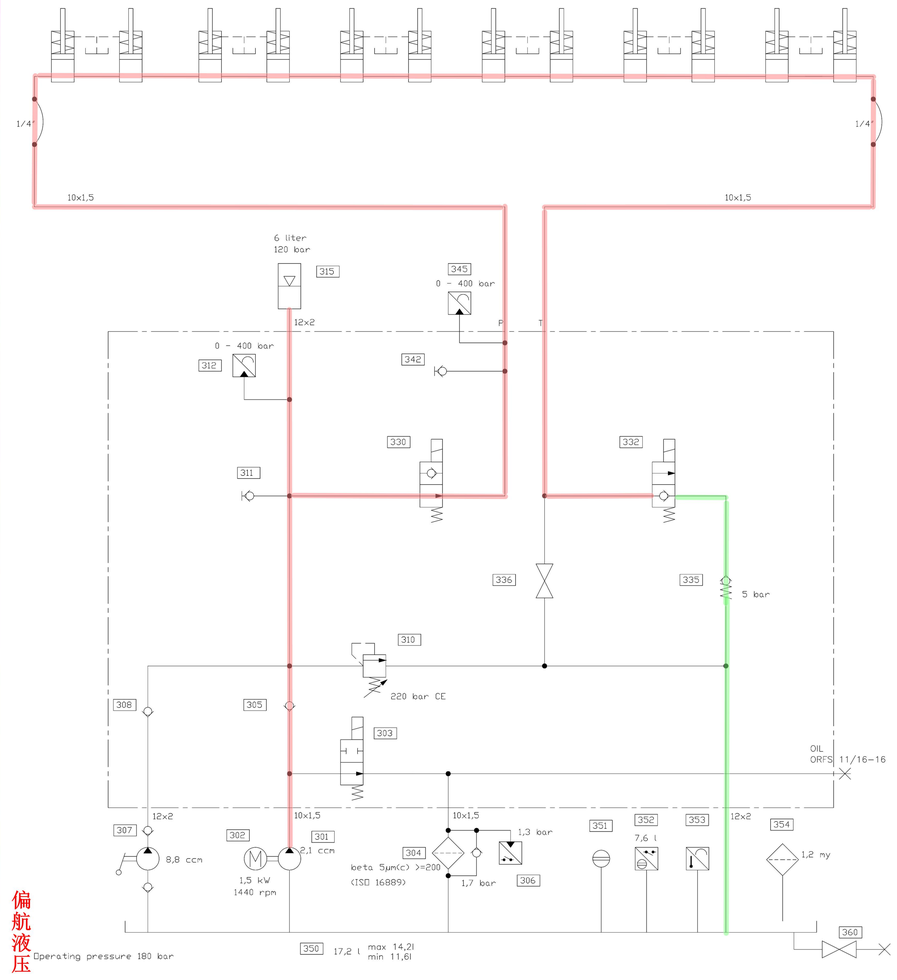
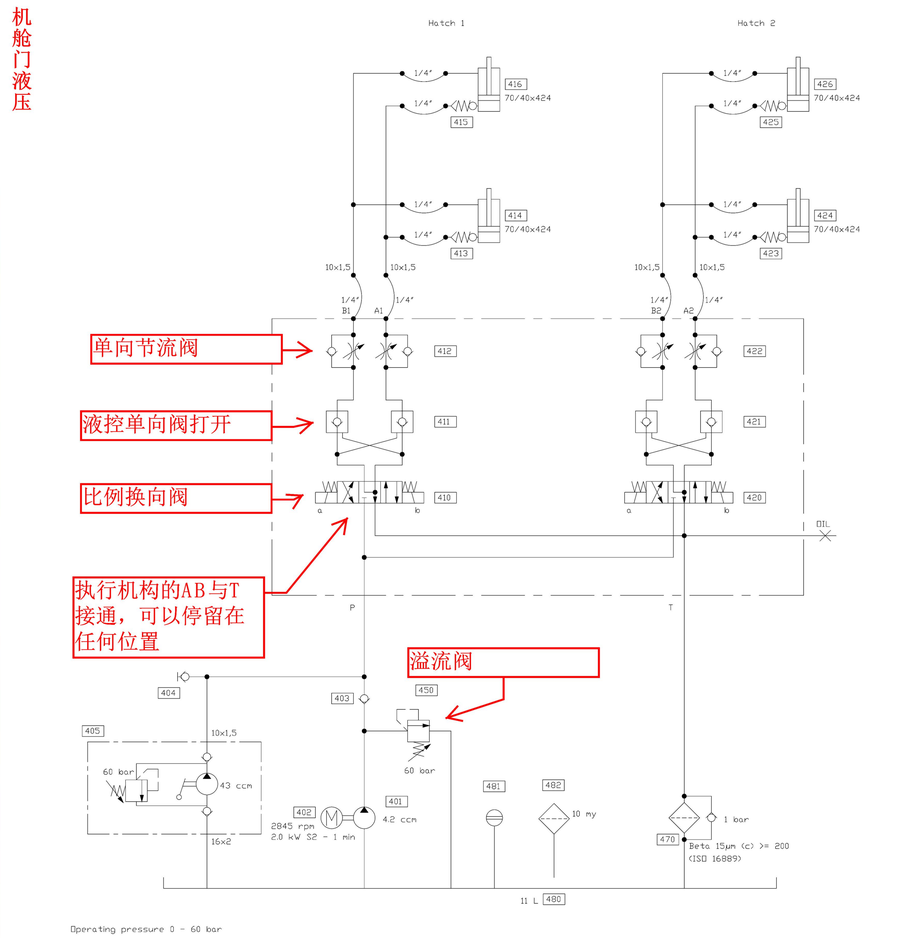
机舱门液压